部　品　図

（1）ＯＨ－１本体

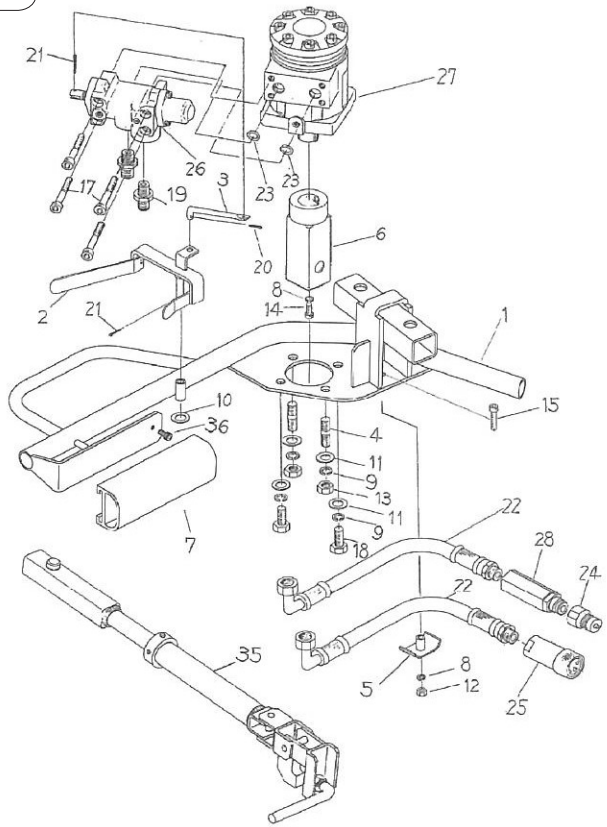
21
27
26
23
23
3
17
19
6
20
2
21
8
14
1
10
36
15
4
11
9
13
11
9
22
7
18
28
24
72
35
8
5
12
25

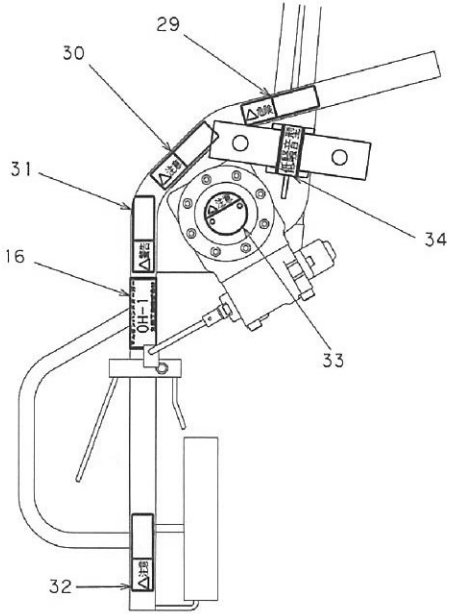
29
30
31
34
16
33
32

部　品　表

（1）ＯＨ－１本体

No.	部品番号	部品名称	数量	No.	部品番号	部品名称	数量
1	0341-3001-A	ハンドル	1	19	AJ-1009-06	オスコネクタ	2
2	0341-4002-D	レバー	1	20	PS-2×12	割りピン	1
3	0341-4003	リンク	1	21	PS-3.2×15	割りピン	2
4	0341-4004	植込ボルト	2	22	21091・8－－65－－	ホース	2
5	0341-4005-A	ホース押え	1	23	OH-1-OP1513	O リング(AS568　112)	2
6	0341-4006-A	アダプタ	1	24	QC-03M	カプラ(オス)	1
7	0310-007	パット	1	25	QC-03F	カプラ(メス)	1
8	WS-6	ザガネ	2	26	TFD5-03-1	方向制御弁	1
9	WS-10	ザガネ	4	27	ORB-S-0704FC	油圧モーター	1
10	WP-8	ザガネ	1	28	OFS-T032712TC15	流量制御弁	1
11	WP-10	ザガネ	4	29	MPL1E009A	ラベル J （危険）	1
12	N1-6	ナット	1	30	MPL1E010A	ラベルK （注意）	1
13	N1-10	ナット	2	31	MPL1E008A	ラベルH （警告）	1
14	BH-6×15	ボルト	1	32	MPL1E007A	ラベルG （注意）	1
15	BH-6×35	ボルト	1	33	MPL1E011A	ラベルL （注意）	1
16	0341-4007-A	銘板	1	34	MB21Z005A	低騒音ラベル	1
17	BH-8×65	ボルト	4	35	SA-200=MA40 (※オプション)	ショックアブソーバー　一式	1
18	B-10×25	ボルト	2	36	BH-6×12	ボルト	1

部　品　図

（2）先端工具(オプション)

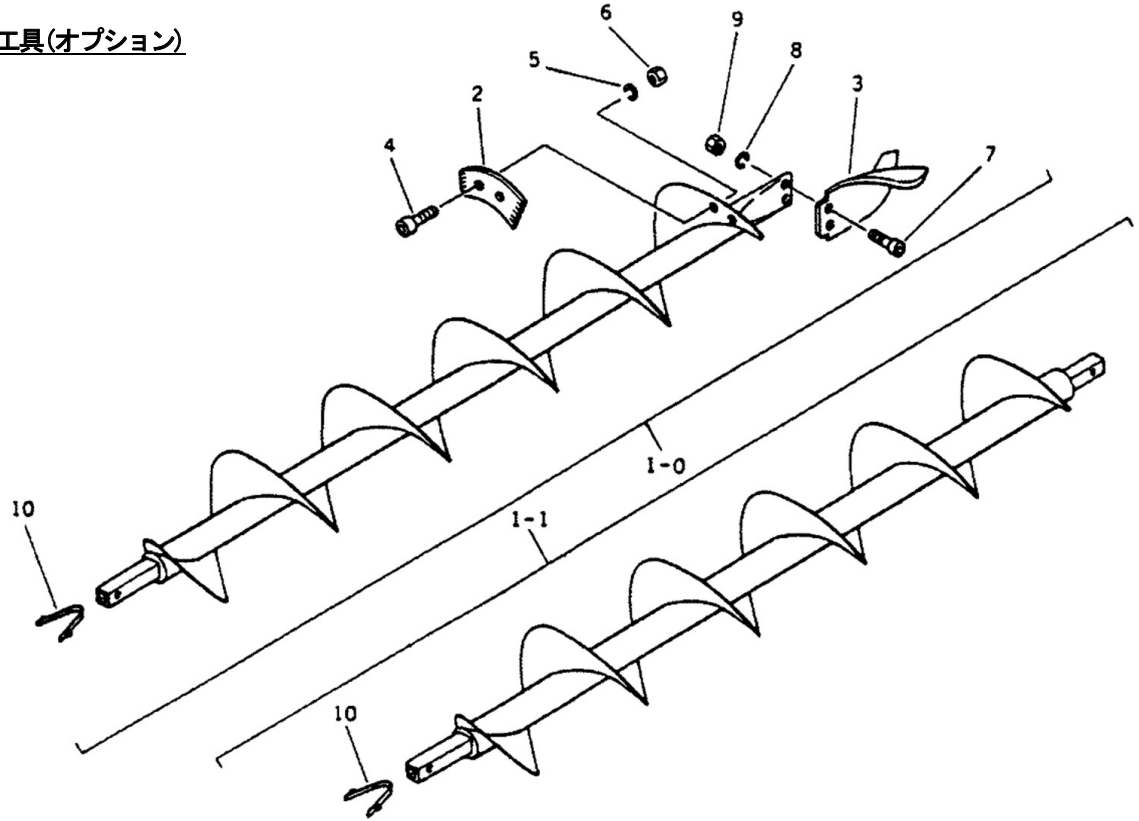

部　品　表

（2）先端工具（オプション）

No.	部品番号	部品名称	数量
1-0	MH5-MH03D001	先端オーガーφ100×900mm	1
	MH5-MH03D002	先端オーガーφ150×900mm	
	MH5-MH03D003	先端オーガーφ200×900mm	
	MH5-MH03D004	先端オーガーφ250×900mm	
	MH5-MH03D005	先端オーガーφ300×900mm	
	MH5-MH03D006	先端オーガーφ350×900mm	
2	MH5-9023-100	ブレード　φ100 用	1
	MH5-9023-150	ブレード　φ150 用	
	MH5-9023-200	ブレード　φ200 用	
	MH5-9023-250	ブレード　φ250 用	
	MH5-9023-300	ブレード　φ300 用	
	MH5-9023-350	ブレード　φ350 用	
3	MH5-9027-100	ポイント　φ100～300 用	1
	MH5-9027-400	ポイント　φ350 用	

No.	部品番号	部品名称	数量
4	BH-6×20	六角穴付ボルト M6　長さ 20mm（ブレード取付用）	2
5	WS-6	ばねザガネ　M6（ブレード取付用）	2
6	N1-6	六角ナット　M6（ブレード取付用）	2
7	BH-10×25	六角穴付ボルト M10　長さ 25mm（ポイント取付用）	2
8	WS-10	バネザガネ　M10（ポイント取付用）	2
9	N1-10	ナット　M10（ポイント取付用）	2
10	MH5-9058	スナップボタン	1
1-1	MH5-MH03D101	エクステンション　φ100×900mm	1
	MH5-MH03D102	エクステンション　φ150×900mm	
	MH5-MH03D103	エクステンション　φ200×900mm	
	MH5-MH03D104	エクステンション　φ250×900mm	
	MH5-MH03D105	エクステンション　φ300×900mm	
	MH5-MH03D106	エクステンション　φ350×900mm	