ＧＣ－１５００－２型　モータ・ベース部

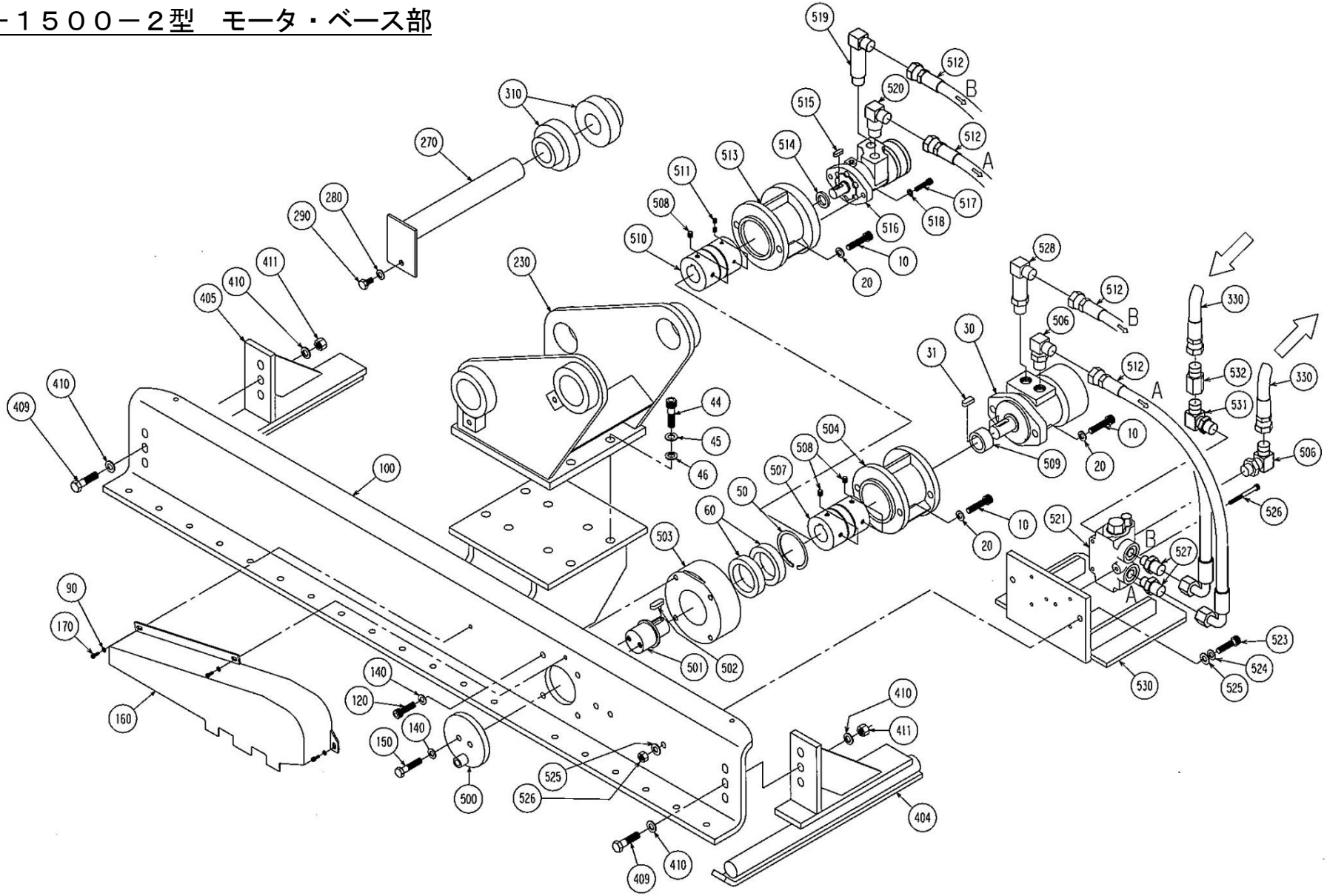

部品表　　ＧＣ－１５００－２型　モータ・ベース部

No.	部 品 番 号	部 品 名 称	数量	備考
10	BH-12×40	六角穴付ボルト	4	130N･m、高強度ネジロック
20	NL-12	ノルトロックワッシャ	4	
30	ORB-S-050-2AA	油圧モータ　50cc	1	3～8t未満仕様機
31	KF-10×8×32(SR)	キー	1	3～8t未満仕様機
44	BH-14×45	ボルト	8	
45	WS-14	バネ座金	8	
46	WP-14	座金	8	
50	99-1616	穴用Cリング	1	
60	99-1227	ベアリング	2	
90	WP-6	ザガネ	3	
100	51-8956-FAB	メインフレーム	1	
120	BH-10×35	六角穴付ボルト	4	76N･m　、高強度ネジロック
140	NL-10	ノルトロックワッシャ	6	
150	BH-10×45	六角穴付ボルト	2	76N･m　、高強度ネジロック
160	51-8954-1	カバー	1	
170	BH-6×14	六角穴付ボルト	3	
230	MC04Y028A	ピンブラケット	1	
270	※1	ピン	2	
280	WF-10-1L	サラバネ座金	2	
290	B-10×20(10.9T)	六角ボルト	2	
310	※1	ブッシュ	4	
330	※1	ホース	2	

※1　搭載機によって適合する部品番号が異なります。

No.	部 品 番 号	部 品 名 称	数量	備考
404	51-8951	ソリ A	1	
405	51-8952	ソリ B	1	
409	B-12×50	ボルト	6	
410	WP-12	ザガネ	12	
411	NN-12	ナイロンナット	6	
500	51-8217-FAB	K ベース	1	
501	51-8214	K 軸	1	
502	KF-10×8×28(WR)	キー	1	
503	51-8955	B ケース	1	
504	51-8215-FAB	K ケース	1	3～8t未満仕様機
506	N-1071-08	アダプタ	2	3～8t未満仕様機(1 ヶ)
507	51-8215-11	カップリング	1	3～8t未満仕様機
508	SH-6×6	止めねじ	6	
509	MC14Z003A	カラー	1	3～8t未満仕様機
510	ALS-065-B-19-32H	カップリング	1	1.5～3t未満仕様機
511	SH-4×4	止めねじ	4	1.5～3t未満仕様機
512	21126-8-40SX	油圧ホース	2	
513	MC14Y009A	K ケース 35	1	1.5～3t未満仕様機
514	MC14Z010A	カラー	1	1.5～3t未満仕様機
515	KF-4×4×20(WR)	キー	1	1.5～3t未満仕様機
516	ORB-M-35-2P	油圧モータ 35cc	1	1.5～3t未満仕様機
517	BH-8×25	ボルト	2	1.5～3t未満仕様機
518	NL-8	ノルトロックワッシャ	2	1.5～3t未満仕様機
519	N-9034-06-08	アダプタ	1	1.5～3t未満仕様機

No.	部 品 番 号	部 品 名 称	数量	備考
520	N-1034-06-08	アダプタ	1	1.5～3t未満仕様機
521	FPMR-04S-22-70	プライオリティバルブ 35	1	1.5～3t未満仕様機
522	FPMR-04S-50-90	プライオリティバルブ 50	1	3～8t未満仕様機
523	BH-10×40	ボルト	2	
524	WS-10	ザガネ	2	
525	WP-10	ザガネ	4	
526	N1-10	ナット	2	
527	N-1067-06-08	アダプタ	2	
528	N-1071-08-78A	アダプタ	1	3～8t未満仕様機
529	BH-6×65	ボルト	3	
530	MC14Y008A	PV ブラケット	1	
531	N-1105-08	アダプタ	1	
532	N-1007-08	アダプタ	1	

ＧＣ－１５００－２型　草刈刃部

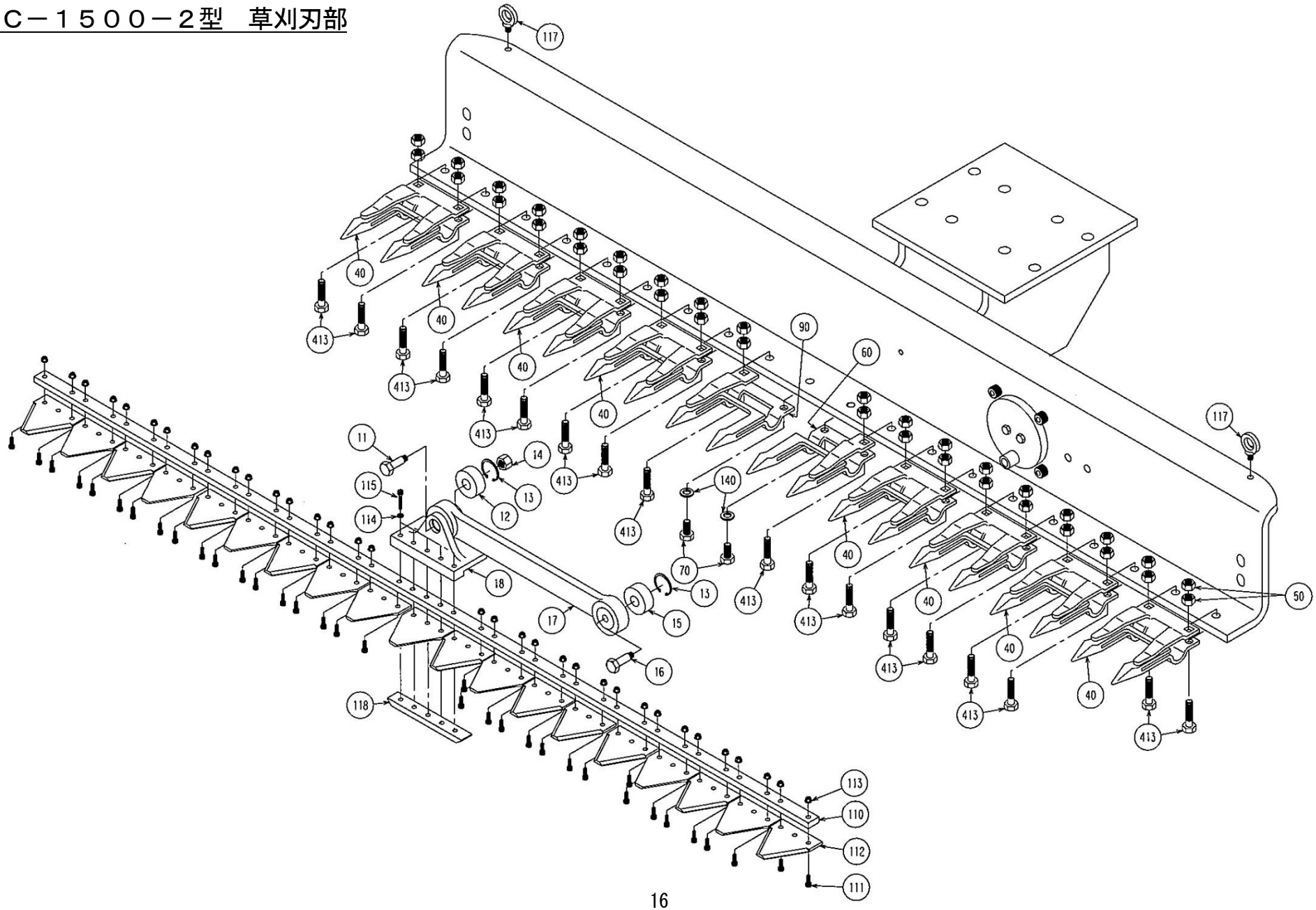

部品表　　ＧＣ－１５００－２型　草刈刃部

No.	部 品 番 号	部 品 名 称	数量	備考
11	51-8215-5	リーマボルト B	1	
12	99-1228	ベアリング	1	2302E-2RS1TN9
13	99-1631	トメワ	2	CH-42
14	99-9192	M14 ナイロンナット	1	NN-14
15	99-1229	ベアリング	1	6302-2RSH
16	51-8216-6	リーマボルト M	1	
17	51-8124	コーンロッド	1	
18	51-8127-J	ブレードブラケット	1	
19	51-8909-J	コーンロッド ASSY	-	11、12、13(2)、14、15、16、17、18
40	51-8013	フィンガー	8	
50	N1-10	ナット	36	
60	51-8013R	フィンガー(R)	1	
70	B-10×20(10.9T)	ボルト	2	
90	51-8013L	フィンガー(L)	1	
110	51-8219	ブレードバー(1.5m)	1	
111	BH-6×18	ボルト	34	
112	51-8006	草刈りブレード	19	
113	51-8007N	M6 フランジ付きナット	34	
114	WF-6	皿バネザガネ	5	
115	BH-6×32	ボルト	5	
116	51-8957	草刈りブレード ASSY	-	110、111(34)、112(19)、113(34)
117	99-9208	M10 アイボルト(0.23t)	2	
118	MC11Z049A	板ナット	1	
140	NL-10	ノルトロックワッシャ	2	
413	B-10×40(10.9)	ボルト	18	