部品図（1）

MCC－300

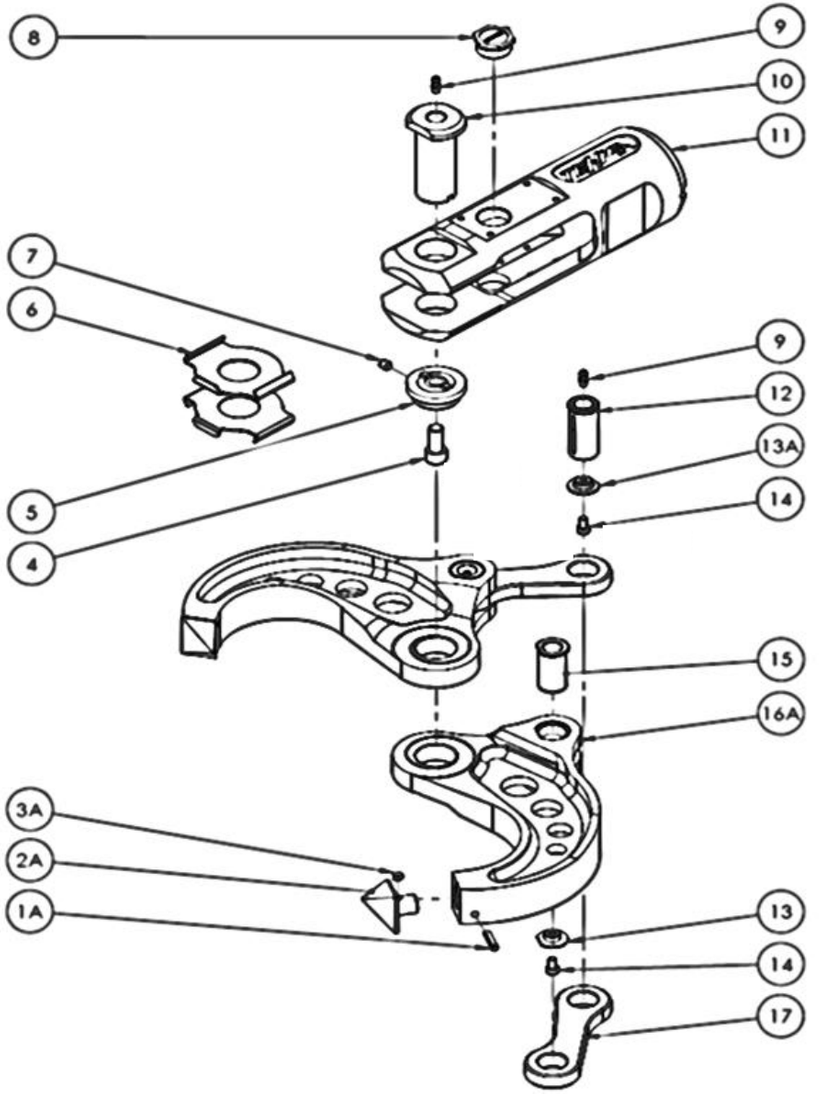

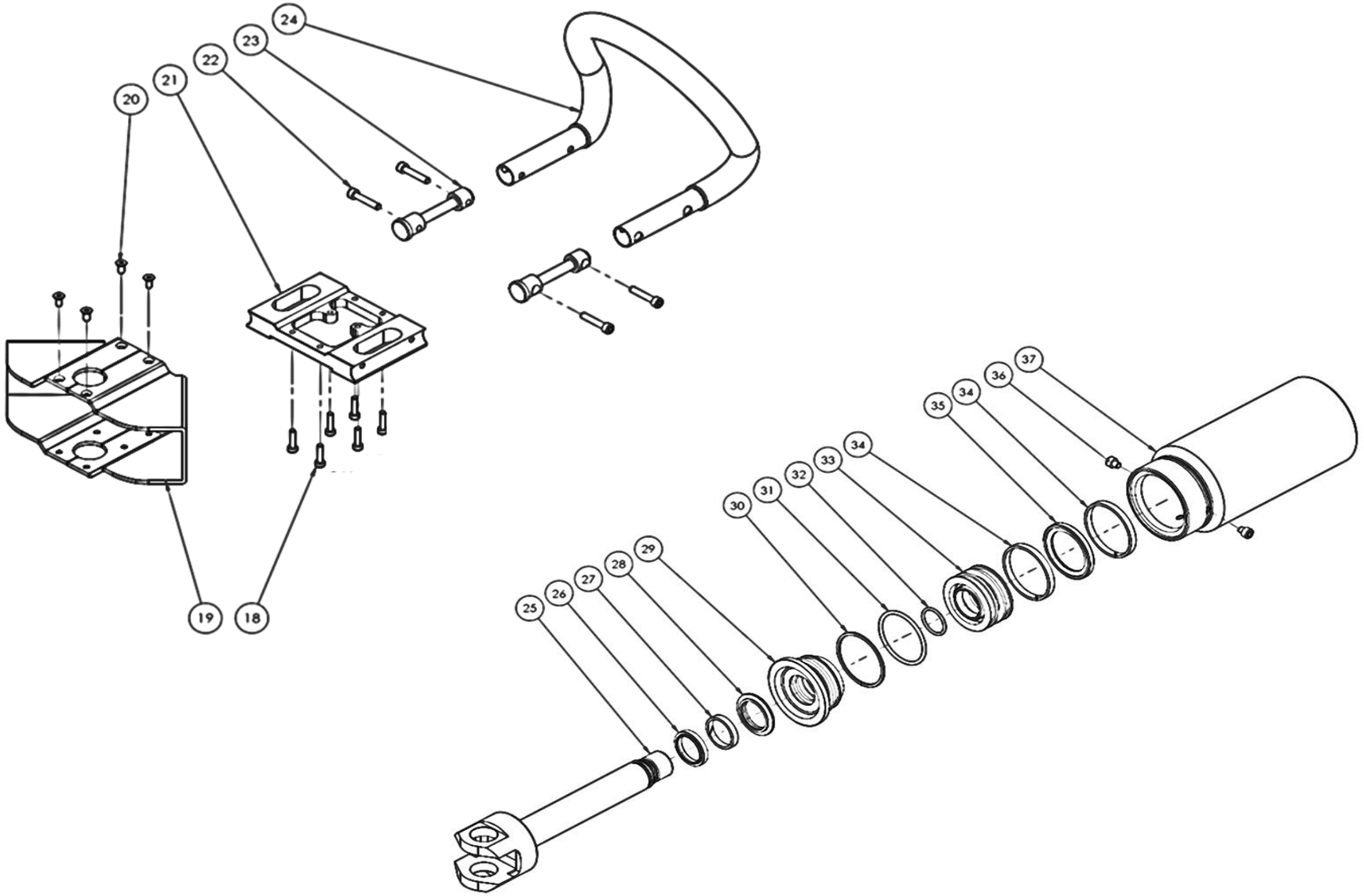
24
23
22
21
20
19
18
37
36
35
34
34
33
32
31
30
29
28
27
26
25

部品表(1)　MCC－300

部品番号	部品番号	名称	数量	No.	部品番号	名称	数量
1A	TE300002	収縮ピン6×26 UNI 6873	2	20	TE621097	スクリュー TSP M5×12 UNI 5933	4
2A	TE702308	強化チップ	2	21	TE711009	ハンドルプレート	1
3A	TE631006	キー　5×5×8 UNI 6604/A	2	22	TE621099	スクリュー TCE M6×30 UNI 5931	4
4	TE621100	スクリュー TCE M12x1.25×25 UNI 5932	1	23	TE701154	ハンドルインサート	2
5	TE701162	アームフランジ	1	24	TE901109	ハンドル	1
6	TE401114	アームスペーサー	2	25	TE701152	ピストンステム	1
7	TE621101	スクリューM8×8 UNI 5929-67	1	26	TE651018	ステムスクレーパー	1
8	TE701158	オイルキャップM30×1.5	1	27	TE651016	ピストンリング D30×4×2.5	1
9	TE601025	グリスニップル M6 UNI 7663A	4	28	TE651017	ピストンシールリング	1
10	TE701161	中央ピポットボルト	1	29	TE701153	シリンダーフランジ	1
11	TE701173	アームフォーク	1	30	TE651014	リング BKC 156	1
12	TE701156	ピボットロッド	1	31	TE651015	オーリング 156 52.39×3.53	1
13	TE701157	ピボットキャップ	3	32	TE651013	オーリング 3100 25.07×2.62	1
13A	TE701160	ロッドピポッドキャップ	3	33	TE701151	ピストンD60	1
14	TE621094	スクリュー TCE M6×10 UNI	3	34	TE651011	ピストンリング D60×6.1×2.5	2
15	TE701159	サイドピンコネクティングロッド	2	35	TE651012	ピストンガスケット	1
16　A	TE700014	アーム	2	36	TE621096	スクリュー TCE M6×6 UNI 5931	2
17	TE700015	コネクティングロッド	2	37	TE701146	油圧シリンダー	1
18	TE621098	スクリュー TCE M5×16 UNI 5931	4				
19	TE401112	ハンドルプレートガード	2				

部品図(2)

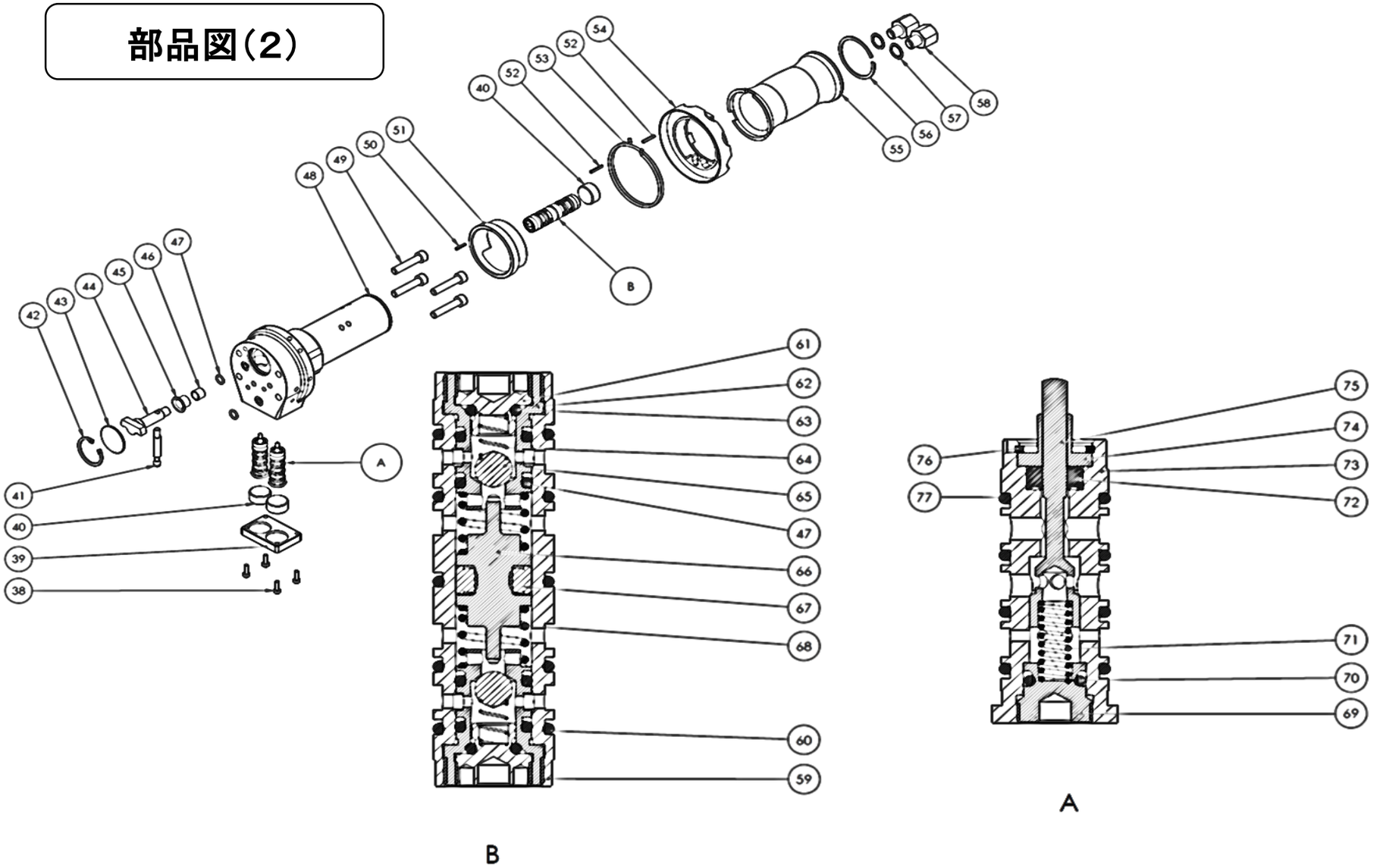
38
39
40
41
42
43
44
45
46
47
48
49
50
51
52
53
54
55
56
57
58
A
B
59
60
61
62
63
64
65
66
67
68
69
70
71
72
73
74
75
76
77

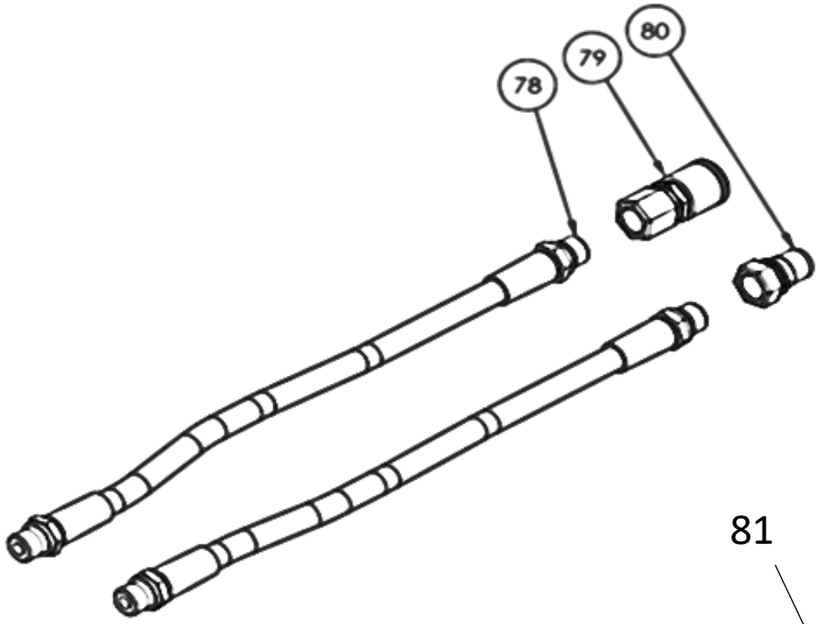
78
79
80

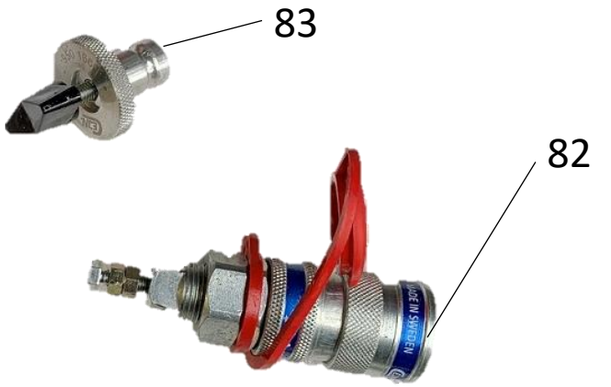
83
82

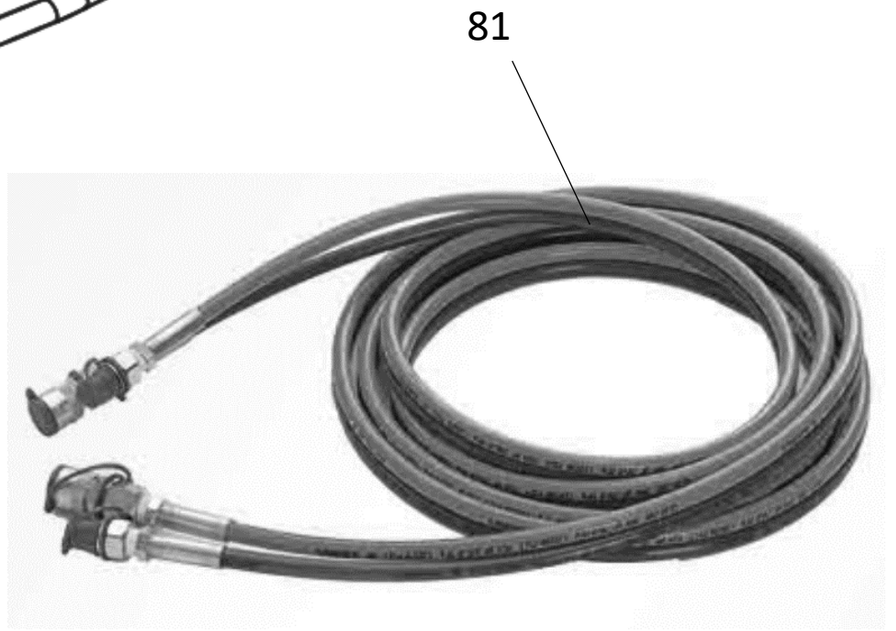
81

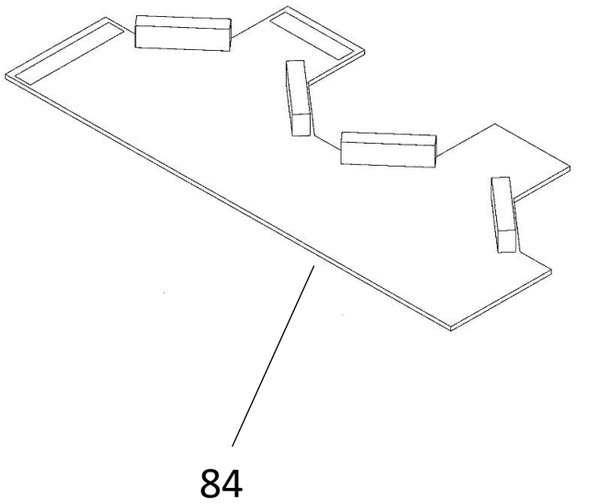
84

部品表(2)　MCC－300

部品番号	部品番号	名称	数量	No.	部品番号	名称	数量
38	TE621095	スクリューTCE M4×12	4	62	TE701149	ボールキャップ	2
39	TE711008	ベース	1	63	TE651007	オーリング 2021 5.28×1.78	2
40	TE62001	キャップ M24×1.5 DIN 906	3	64	TE501016	ボールスプリング	2
41	TE701143	ピン	1	65	TE611033	ボール d.6 class Ⅱ	2
42	TE671013	シ―リング 36 I	1	66	TE701132	スプール	1
43	TE701142	バランスホイールスペーサー	1	67	TE651009	スプールガスケット	1
44	TE701141	バランスホイール	1	68	TE501017	スプールスプリング	2
45	TE611036	ブッシュ INA PAF 12120p10	1	69	TE70007	3方キャップ	2
46	TE611035	ブッシュ INA PAP1010P10 10×12×10	1	70	TE651010	オーリング 2025 6.07×1.78	2
47	TE651008	オーリング 108 8.73×1.78	6	71	TE50001	ピストンスプリング	2
48	TE711007	ハンドルブロック	1	72	TE65001	ディプスティック ガスケットリング	2
49	TE621108	スクリュー TCE M8×40 UNI 5931	4	73	TE701147	3方弁	2
50	TE631005	収縮ピン 14×3 UNI 6875	1	74	TE0006	3方ブッシュ	2
51	TE701144	ブッシュスリーブ	1	75	TE70005	3方弁ピストン	2
52	TE631007	ピン 3×18 UNI 6875	1	76	TE671014	リング BR 12 INA	2
53	TE501026	リターンスプリング	1	77	TE651005	オーリング 2056 14×1.78	8
54	TE701145	コマンドグリップ	1	78	ED_tubo	超高圧ホース 1/2 SAE×500	2
55	TE701140	プラスティックハンドル	1	79	A161025	メスカプラー 3/8	1
56	DX671022	リング WR 50	1	80	A161026	オスカプラー 3/8	1
57	TE651032	アルミワッシャー 1/4 13.4*18*1.5	2	81	HP600	超高圧ホース(5m)	1
58	TE702646	ジョイント 1/4G-3/8G	2	82	MS04Z008A	オスカプラ用圧抜き治具	1
59	TE701148	チェックバルブ	1	83	MCC-300- 19-950-1660	メスカプラ用圧抜き治具	1
60	TE651006	オーリング 2062 15.6×1.78	5	84	MCC-300- COVER	防塵カバー	1
61	TE701150	スプリングキャップ	2				