部品表

No.	部品番号	部品名称	数量	No.	部品番号	部品名称	数量
1	ＳＲ-5＊20（3Ｐ）	小ネジ	4	26	971162	ピストルスイッチ	1
*2	ＳＲ-4＊12（2Ｐ）	小ネジ	3	27	MT-100E-135	配線コード	1
3	MH20Z003A	モータカバー	1	28	ＳＲ-4＊12（2P）	小ネジ	3
*4	P858310-H01	エンドカバー	1	29	NK-5N	ナイロンクランプ	1
*5	P504595-H01	ブラシキャップ	2	*30	MJ-006 ﾐﾉﾑｼｸﾘｯﾌﾟﾐﾄﾞﾘ	ミノムシクリップ	1
*6	M430431A	カーボンブラシ	2	31	MT100E-117	コードブッシュ	1
*7	P445180-G01	ブラシホルダー	2	*32	YP-398 ﾌﾟﾗｸﾞﾂｷｺｰﾄﾞ 4M	ｷｬｯﾌﾟﾀｲﾔｹｰﾌﾞﾙﾌﾟﾗｸﾞｺｰﾄﾞ付き（4m）	1
*8	MH20Z004A	ネームプレート	1	*33	M416789-H10	押え板	1
9	BR-6001	ベアリング	1	*34	BR-6202ZZ	ベアリング	1
*10	ＢＨ-5＊55	ボルト	2	35	MT100E-119	指示板	1
*11	WS-5	座金	2	36	MH20Y001A	ライトハンドル2	1
*12	M417290-H10	フレーム	1	37	ＢＨ-6＊20	ボルト　16 N･m	8
*13	M313990-G01	ステータ完成品	1	38	ＢＨ-6＊15	ボルト　16 N･m	4
*14	ＳＨ-5＊6	トメネジ	2	39	1044-123A	スタットボルト　1305N	1
*15	P304229-H01	ファンガイド	1	40	WS-6	座金	1
*16	ＢＨ-6＊60	ボルト	2	41	N1-6	ナット	1
*17	WS-6	座金	2	42	MT100E-116-01	レフトハンドル	1
*18	BR-6200LLU	ベアリング	1	43	0310-007	パッド	1
*19	M313989-G01	ロータ完成品	1	*44	P445701-H01	カバー	1
*20	M110539-H10	ブラケット	1	*45	ＳＲ-5＊8（2Ｐ）	小ネジ	4
*21	ＣＳ-15	トメワ	1	46	MT100E-111	ベアリングカバー	1
22	MT-100E-022A	トグルスイッチ　S-422T	1	47	OS-SC35508	オイルシール	1
*23	LCM-51T-5	ギボシ端子（オス）	1	48	BR-6907	ベアリング	2
24	ＳＲ-4＊8（2P）	小ネジ	2	49	KF-5＊5＊18（MM）	平行キー(両丸)	1
*25	P304229-H01	ファンガイド	1	50	CS-16	トメワ	1

部品表

No.	部品番号	部品名称	数量	No.	部品番号	部品名称	数量
51	M416788-H01	2ギヤ	1	*74	RBV2-4	丸型圧着端子	4
52	MH20Z002A	セカンドピニオンギヤ	1	*75	RBV1.25-4	丸型圧着端子	5
53	MT100E-105	ベアリング押さえ	1	76	B-210	丸中栓	1
54	BR-6203Z	ベアリング	1	77	SBH-6×8	六角穴付きボタン小ネジ	1
55	SR-4×12(2P)	小ネジ	1	78	MH10Z010B	ブラケット	1
56	MT100E-101	ギヤケース(A)	1	79	SR-3×20	小ネジ	2
57	BH-6*25	ボルト 16 N·m	6	80	N3-3	3種ナット	2
58	GN-A-MT6*1	グリスニップル (付属品)	1				
59	MT100E-106	セカンドギヤ	1				
60	MT100E-110-01NEW	ドリル軸	1				
61	KF-8*7*25 (MM)	平行キー(両丸)	1				
62	KF-8*7*20 (MM)	平行キー(両丸)	1				
63	MT100E-114	ワッシャー	1				
64	MT100E-102	ギヤケース(B)	1				
65	MT100E-112-01NEW	取付具(スナップオン式)	1				
66	MT100E-120-A	絶縁紙	1				
67	SR-5*6 (2P)	小ネジ	1				
68	BH-6*55	ボルト 16 N·m	2				
*69	P443817-H01	ゴムピン	1				
*70	SR-5*110	小ネジ	2				
*71	WS-5	座金	2				
*72	P850966-H01	受け金	2				
*73	LGF-51T-5	ギボシ端子(メス)	1				

スリーボンド製嫌気性封着剤1305N(高強度)

部品表

Assy 供給部品　（ ）内の数字は数量（2ヶ以上）

図番	部品番号	部品名称	数量	構成部品図番
A1	129	モータ Assy	1	2(3)、4、5(2)、6(2)、7(2)、8、10(2)、11(2)、12、13、14(2)、15、16(2)、17(2)、18、19、20、21、23、25、33、34、44、45(4)、69、70(2)、71(2)、72(2)、73、74、75(3)
A2	134	電源ケーブル Assy	1	30、32、74(2)

部品図

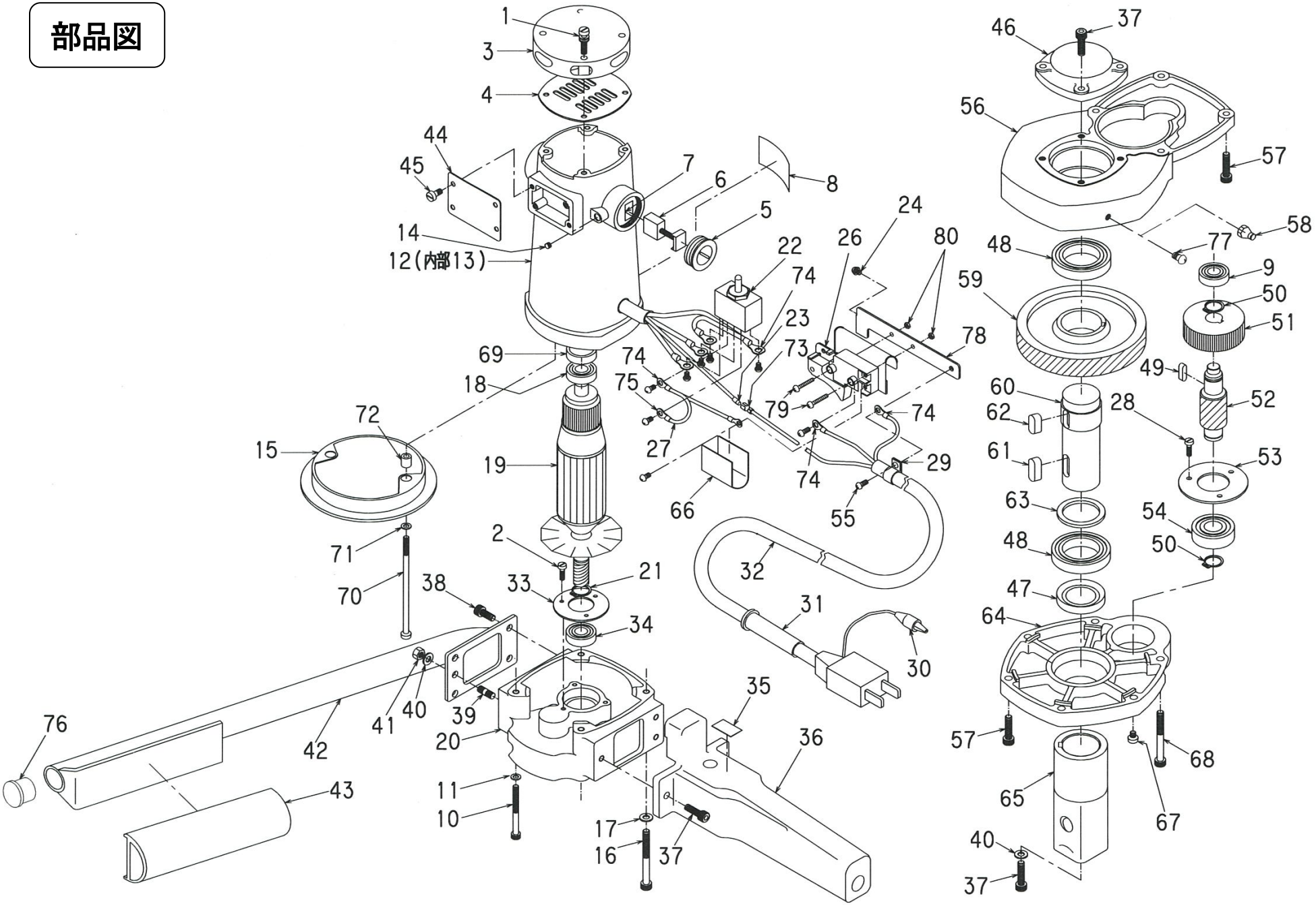
1
3
4
44
45
7
6
8
5
14
12(内部13)
22
74
23
24
26
80
78
73
69
18
74
75
79
74
72
15
19
27
74
29
66
55
71
2
21
70
38
33
32
31
34
30
35
76
41
40
39
42
20
36
43
11
10
17
16
37
46
37
56
57
58
48
77
9
59
50
51
49
60
62
28
52
61
53
63
54
48
50
47
64
57
68
65
67
40
37

2026.02